Aufmaßblatt **Sierra**

Typ 14

Weber & Weber GbR
Glas I Metall I Zubehör

Firma/Kunde

Straße

Ort

Kommission Wunschliefertermin

☐ Beschläge glanz-verchromt

☐ Beschläge Sonderfarbe .....

☐ Glasart:

Bemerkungen:

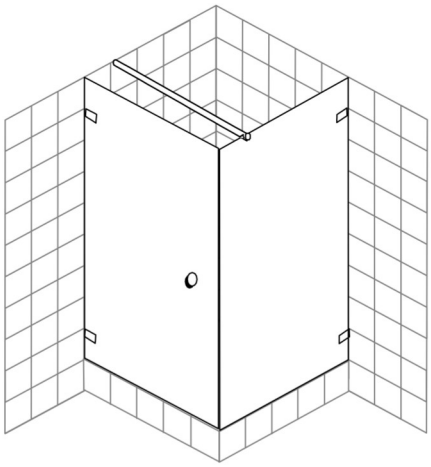

Eckkabine
1 Seitenteil
1 Drehtür nach außen öffnend

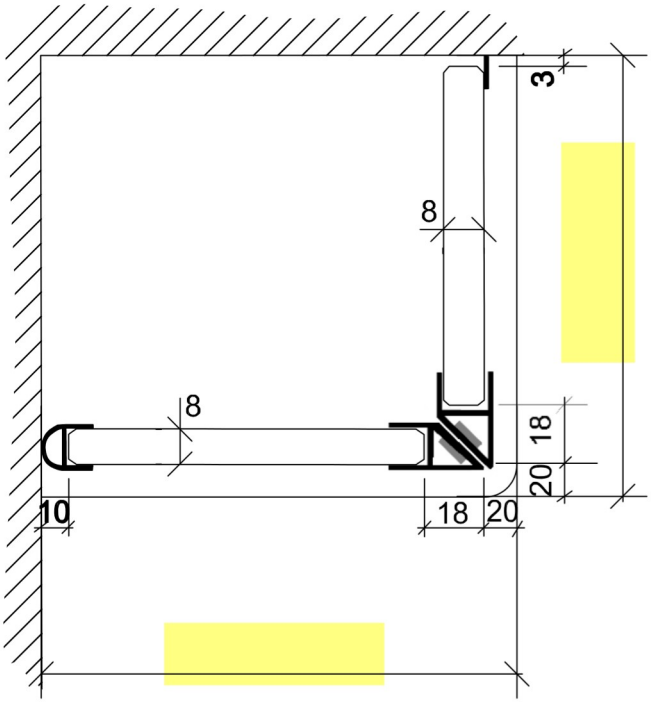

☐ **Standard-Höhe: 2000 mm**

☐ Sonderhöhe: .....

Anschlag Türe:

☐ DIN links DIN

☐ rechts **Höhe**

Türgriff:

☐ Mittig (Standard)

☐ Höhe: .....

Montage Band:

☐ Außen (Standard)

☐ Innen

Montage Winkel:

☐ Außen (Standard)

☐ Innen

Einbaumöglichkeiten für Band und Winkel:

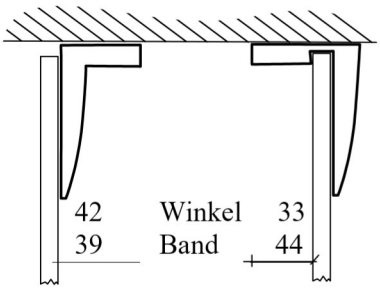

Außenbefestigung Innenbefestigung

Datum Erfasst von

Sonnenhalde 8 • D-88263 Horgenzell
Telefon: 07504-4069956 • Mobil: 0178-2469764
info@weber-weber-gbr.eu
www.weber-weber-gbr.eu